お客さまへ

ご使用前に、この取扱説明書を必ずお読みください。お読みになった後、大切に保存し、必要なときにお役立てください。

安全のために必ずお守りください

⚠警告　誤った取扱いをしたときに、死亡や重傷などに結びつく可能性があるもの

禁止	器具の改造や指定部品以外の交換はしない。(火災・感電・落下の原因)	禁止	器具のすき間や放熱穴に金属類を差し込まない。(火災・感電の原因)
	器具やランプを布や紙などで覆わない。(可燃物をかぶせて使うと火災の原因)		

⚠注意　誤った取扱いをしたときに、傷害または家屋・家財などの損害に結びつくもの

禁止	お客さま自身で電気工事はしない。電気工事士などの資格が必要です。(火災・感電の原因)	禁止	ランプは落としたり、(物を)ぶつけたり、無理な力を加えない。(ランプが破損してけがの原因)
	ランプに塗料などを塗らない。(ランプが過熱・破損してけがの原因)		スイッチの引きひもを強く引いたり、はじいたり、斜めに引かない。また、ランプにからませない。(破損して落下の原因)
	器具の直下や近くにストーブなどの熱器具を置かない。(過熱して火災の原因)	厳守	明るく安全にご使用いただくために半年に1回の保守・点検を行う。
	節電その他の理由でランプを取り外して間引き点灯しない。		

点検

■6ヶ月～1年に1回、機能(非常点灯持続時間と切替動作)の点検を行う。[建築基準法施行規則第6条]

■48時間以上充電後、非常点灯持続時間が30分以下となったら蓄電池を交換する。

ランプ交換・器具の清掃 ―⚠警告 電源スイッチを切ってから行う(感電の原因)

ランプ交換

適合ランプ
FHF32
FL40S(EX)
FL40SS(EX)/37
FLR40S(EX)
FLR40S(EX)/36

三菱電機オスラムランプを使用してください。光束値の違うランプに交換する場合、照度範囲がかわります。

⚠警告
器具・ランプを水洗いしない(火災・感電の原因)

⚠注意
○点灯中及び消灯直後のランプや器具には触らない(高温のためやけどの原因)
○ランプはソケットに確実に取付ける(取付けが不完全な場合落下の原因)
○使用済みのランプは不用意に割らない(ガラスが飛散してけがの原因)
○ソケットの清掃に洗剤を使用しない(洗剤でソケットが破損しランプ落下の原因)

清掃
○やわらかい布にぬるま湯または水をつけてよく絞ってふきとってください。

蓄電池の交換 ―⚠警告 電源スイッチを切ってから行う(感電の原因)

形名	FBH4032EA	FBK4032EA
適合蓄電池	8N25DA	4N25DA

蓄電池の交換は必ず当社指定の純正部品を使用してください。

⚠警告
蓄電池はショート・分解・加熱・変形させないまた、火中に入れない(やけどや衣類損傷の原因)

Ni-Cd

この製品には、ニカド電池を使用しております。ニカド電池はリサイクル可能な貴重な資源です。ニカド電池の交換及びご使用済み製品の廃棄に際しては、ニカド電池を取り出し、回収拠点へお持込みください。詳細は弊社カタログをご覧ください。

インバータ器具の取扱い

■赤外線リモコン方式のテレビ・ラジオなどは、照明器具から離してご使用ください。(雑音が入ったり、正常に作動しない場合があります。)

■受信電波が弱い場合には、AMおよび短波放送では雑音が入る場合があります。

■器具の近くでワイヤレスマイクを使用すると、雑音が入り正常に作動しない場合があります。

■放送設備などの音声信号や映像信号は微弱なため、電源線や安定器の配線からの雑音を受けることがあります。

保証について

■保証期間は商品お買上げ日より1年間です。ただし、蛍光灯器具内蔵の安定器は3年間です。ランプ、グロー点灯管、電池などの消耗品は対象外です。詳細は弊社カタログをご参照ください。

異常時の処置

⚠警告
煙が出たり、変な臭いがしたり、破損したなど異常を感じた場合はすぐに電源スイッチを切る。(火災・感電の原因)
煙が出なくなるのを確認して、工事店または下記連絡先にご相談ください。

この説明書は、再生紙を使用しています。

連絡先 三菱電機株式会社 三菱電機照明株式会社
〒247-0056 神奈川県鎌倉市大船2-14-40
☎(0467)41-2729(営業統轄部)
☎(0467)41-2773(品質保証部サービス課)

MITSUBISHI

このたびは三菱照明器具をお買上げいただきありがとうございました。

E767Z402H24

保管用

三菱非常用照明器具【蓄電池内蔵形】(高調波ガイドライン適合品)

Easyeco Super ・ PNシリーズ　ファインベース　埋込形

形名 **FBH4032EA** EG, PH, PN
PT(公共施設:K1-FRS18-322 使用ランプFHF32)
FBK4032EA EG, PH, PT, PN

○この製品は日本国内用ですので日本国外では使用できません。またアフターサービスもできません。
○電源周波数50Hz、60Hz共用形ですから、日本全国どこでも使用できます。

取扱説明書

施工者さまへ

○施工の前に、この取扱説明書を必ずお読みのうえ、正しく施工してください。
○取付工事の後、必ずお客さまにお渡しください。

安全のために必ず守ること

■誤った取扱いをしたときに生じる危険とその程度を、⚠警告、⚠注意の表示で区分して説明しています。表示の意味は表中で説明しています。

図記号の意味は次のとおりです。

禁止 絶対に行わないでください。	厳守 必ず指示に従い行ってください。

⚠警告　誤った取扱いをしたときに、死亡や重傷などに結びつく可能性があるもの

禁止	引火する危険のある雰囲気で使わない。(ガソリン・可燃性スプレー・シンナー・ラッカー・可燃性粉じんのある所で使わない)(火災の原因)	禁止	配線工事の際、電線の絶縁体にキズをつけない。(絶縁破壊により感電・火災の原因)
			電源線は器具の外郭に直接触れない。(過熱して火災の原因)
	器具取付けの際は電線を挟まない。(絶縁不良により感電・火災の原因)	厳守	施工は電気設備の技術基準・内線規程に従い行う。

⚠注意　誤った取扱いをしたときに、傷害または家屋・家財などの損害に結びつくもの

禁止	高温(35℃以上)、粉じん、油煙の多い場所、強い振動・衝撃のある場所で使わない。(落下・感電・火災の原因)	禁止	器具の外郭が天井内の造営材・ダクトに触れない。(火災・感電の原因)
	さびの出やすい場所、腐食性ガスの出る場所で使わない。(劣化による落下の原因)		表示された電源電圧以外では使わない。(火災・感電の原因)
	器具は乾燥不十分なクロス貼り・コンクリート面には取付けない。(絶縁不良やさびにより感電・落下の原因)		器具のノックアウトを外す場合はドライバー等により電線を傷つけない。(絶縁不良により感電・火災の原因)
	風呂場など水や湿気の多い場所で使わない。(火災・感電の原因)		狭い箱のような中で使わない。また、器具を隠して使う場合は、放熱を妨げない。(器具が過熱して火災の原因)
	雨水のかかる場所で使わない。(水気・湿気が入り感電の原因)		調光用専用器具以外は調光させない。(器具が過熱して火災の原因)

お願い

■周囲温度は5～35℃の範囲でご使用ください。

■商品監視システム(防犯センサー)の一部の機器はインバータの周波数と干渉して誤動作する場合がありますので、事前に商品監視システムのメーカーにご確認ください。

■インバータ器具の場合は、電力線搬送を使用した機器と電源を共用すると、電力線搬送機器が正常に作動しない場合があります。

■直射日光や、空調機器等の排気口・温風吹出口付近の取付けはお避けください。(蓄電池の寿命が低下することがあります。)

平常時は2灯点灯します。非常点灯時は、1灯のみが下表の光束値で点灯します。

ランプ	FBH4032EA ランプ定格光束(lm)	FBH4032EA 光束比	FBH4032EA 非常点灯時光束(lm)	FBK4032EA ランプ定格光束(lm)	FBK4032EA 光束比	FBK4032EA 非常点灯時光束(lm)
FHF32EX	3200	60%	1920	3200	30%	960
FL40SW(SSW/37)	3100	50%	1550	3100	25%	775
FL40S.EX(SS.EX/37)	3560	50%	1780	3560	25%	890
FLR40SW(/36)	3000	50%	1500	3000	25%	750
FLR40S.EX(/36)	3450	50%	1725	3450	25%	863

お客さまへ

ご使用前に、この取扱説明書を必ずお読みください。お読みになった後、大切に保存し、必要なときにお役立てください。

安全のために必ずお守りください

⚠警告　誤った取扱いをしたときに、死亡や重傷などに結びつく可能性があるもの

禁止	器具の改造や指定部品以外の交換はしない。(火災・感電・落下の原因)	禁止	器具のすき間や放熱穴に金属類を差し込まない。(火災・感電の原因)
	器具やランプを布や紙などで覆わない。(可燃物をかぶせて使うと火災の原因)		

⚠注意　誤った取扱いをしたときに、傷害または家屋・家財などの損害に結びつくもの

禁止	お客さま自身で電気工事はしない。電気工事士などの資格が必要です。(火災・感電の原因)	禁止	ランプは落としたり、(物を)ぶつけたり、無理な力を加えない。(ランプが破損してけがの原因)
	ランプに塗料などを塗らない。(ランプが過熱・破損してけがの原因)		スイッチの引きひもを強く引いたり、はじいたり、斜めに引かない。また、ランプにからませない。(破損して落下の原因)
	器具の直下や近くにストーブなどの熱器具を置かない。(過熱して火災の原因)	厳守	明るく安全にご使用いただくために半年に1回の保守・点検を行う。
	節電その他の理由でランプを取り外して間引き点灯しない。		

点検

■6ヶ月～1年に1回、機能(非常点灯持続時間と切替動作)の点検を行う。[建築基準法施行規則第6条]

■48時間以上充電後、非常点灯持続時間が30分以下となったら蓄電池を交換する。

ランプ交換・器具の清掃 ―⚠警告 電源スイッチを切ってから行う(感電の原因)

ランプ交換

適合ランプ
FHF32
FL40S(EX)
FL40SS(EX)/37
FLR40S(EX)
FLR40S(EX)/36

三菱電機オスラムランプを使用してください。光束値の違うランプに交換する場合、照度範囲がかわります。

⚠警告
器具・ランプを水洗いしない(火災・感電の原因)

⚠注意
○点灯中及び消灯直後のランプや器具には触らない(高温のためやけどの原因)
○ランプはソケットに確実に取付ける(取付けが不完全な場合落下の原因)
○使用済みのランプは不用意に割らない(ガラスが飛散してけがの原因)
○ソケットの清掃に洗剤を使用しない(洗剤でソケットが破損しランプ落下の原因)

清掃
○やわらかい布にぬるま湯または水をつけてよく絞ってふきとってください。

蓄電池の交換 ―⚠警告 電源スイッチを切ってから行う(感電の原因)

形名	FBH4032EA	FBK4032EA
適合蓄電池	8N25DA	4N25DA

蓄電池の交換は必ず当社指定の純正部品を使用してください。

⚠警告
蓄電池はショート・分解・加熱・変形させないまた、火中に入れない(やけどや衣類損傷の原因)

Ni-Cd

この製品には、ニカド電池を使用しております。ニカド電池はリサイクル可能な貴重な資源です。ニカド電池の交換及びご使用済み製品の廃棄に際しては、ニカド電池を取り出し、回収拠点へお持込みください。詳細は弊社カタログをご覧ください。

インバータ器具の取扱い

■赤外線リモコン方式のテレビ・ラジオなどは、照明器具から離してご使用ください。(雑音が入ったり、正常に作動しない場合があります。)

■受信電波が弱い場合には、AMおよび短波放送では雑音が入る場合があります。

■器具の近くでワイヤレスマイクを使用すると、雑音が入り正常に作動しない場合があります。

■放送設備などの音声信号や映像信号は微弱なため、電源線や安定器の配線からの雑音を受けることがあります。

保証について

■保証期間は商品お買上げ日より1年間です。ただし、蛍光灯器具内蔵の安定器は3年間です。ランプ、グロー点灯管、電池などの消耗品は対象外です。詳細は弊社カタログをご参照ください。

異常時の処置

⚠警告
煙が出たり、変な臭いがしたり、破損したなど異常を感じた場合はすぐに電源スイッチを切る。(火災・感電の原因)
煙が出なくなるのを確認して、工事店または下記連絡先にご相談ください。

この説明書は、再生紙を使用しています。

連絡先 三菱電機株式会社 三菱電機照明株式会社
〒247-0056 神奈川県鎌倉市大船2-14-40
☎(0467)41-2729(営業統轄部)
☎(0467)41-2773(品質保証部サービス課)

MITSUBISHI

このたびは三菱照明器具をお買上げいただきありがとうございました。

E767Z402H24

保管用

三菱非常用照明器具【蓄電池内蔵形】(高調波ガイドライン適合品)

Easyeco Super ・ PNシリーズ　ファインベース　埋込形

形名 **FBH4032EA** EG, PH, PN
PT(公共施設:K1-FRS18-322 使用ランプFHF32)
FBK4032EA EG, PH, PT, PN

○この製品は日本国内用ですので日本国外では使用できません。またアフターサービスもできません。
○電源周波数50Hz、60Hz共用形ですから、日本全国どこでも使用できます。

取扱説明書

施工者さまへ

○施工の前に、この取扱説明書を必ずお読みのうえ、正しく施工してください。
○取付工事の後、必ずお客さまにお渡しください。

安全のために必ず守ること

■誤った取扱いをしたときに生じる危険とその程度を、⚠警告、⚠注意の表示で区分して説明しています。表示の意味は表中で説明しています。

図記号の意味は次のとおりです。

禁止 絶対に行わないでください。	厳守 必ず指示に従い行ってください。

⚠警告　誤った取扱いをしたときに、死亡や重傷などに結びつく可能性があるもの

禁止	引火する危険のある雰囲気で使わない。(ガソリン・可燃性スプレー・シンナー・ラッカー・可燃性粉じんのある所で使わない)(火災の原因)	禁止	配線工事の際、電線の絶縁体にキズをつけない。(絶縁破壊により感電・火災の原因)
			電源線は器具の外郭に直接触れない。(過熱して火災の原因)
	器具取付けの際は電線を挟まない。(絶縁不良により感電・火災の原因)	厳守	施工は電気設備の技術基準・内線規程に従い行う。

⚠注意　誤った取扱いをしたときに、傷害または家屋・家財などの損害に結びつくもの

禁止	高温(35℃以上)、粉じん、油煙の多い場所、強い振動・衝撃のある場所で使わない。(落下・感電・火災の原因)	禁止	器具の外郭が天井内の造営材・ダクトに触れない。(火災・感電の原因)
	さびの出やすい場所、腐食性ガスの出る場所で使わない。(劣化による落下の原因)		表示された電源電圧以外では使わない。(火災・感電の原因)
	器具は乾燥不十分なクロス貼り・コンクリート面には取付けない。(絶縁不良やさびにより感電・落下の原因)		器具のノックアウトを外す場合はドライバー等により電線を傷つけない。(絶縁不良により感電・火災の原因)
	風呂場など水や湿気の多い場所で使わない。(火災・感電の原因)		狭い箱のような中で使わない。また、器具を隠して使う場合は、放熱を妨げない。(器具が過熱して火災の原因)
	雨水のかかる場所で使わない。(水気・湿気が入り感電の原因)		調光用専用器具以外は調光させない。(器具が過熱して火災の原因)

お願い

■周囲温度は5～35℃の範囲でご使用ください。

■商品監視システム(防犯センサー)の一部の機器はインバータの周波数と干渉して誤動作する場合がありますので、事前に商品監視システムのメーカーにご確認ください。

■インバータ器具の場合は、電力線搬送を使用した機器と電源を共用すると、電力線搬送機器が正常に作動しない場合があります。

■直射日光や、空調機器等の排気口・温風吹出口付近の取付けはお避けください。(蓄電池の寿命が低下することがあります。)

平常時は2灯点灯します。非常点灯時は、1灯のみが下表の光束値で点灯します。

ランプ	FBH4032EA ランプ定格光束(lm)	FBH4032EA 光束比	FBH4032EA 非常点灯時光束(lm)	FBK4032EA ランプ定格光束(lm)	FBK4032EA 光束比	FBK4032EA 非常点灯時光束(lm)
FHF32EX	3200	60%	1920	3200	30%	960
FL40SW(SSW/37)	3100	50%	1550	3100	25%	775
FL40S.EX(SS.EX/37)	3560	50%	1780	3560	25%	890
FLR40SW(/36)	3000	50%	1500	3000	25%	750
FLR40S.EX(/36)	3450	50%	1725	3450	25%	863

MITSUBISHI

E765Z656H21

三菱蛍光灯器具用部品

保管用

<New Hf>ファインベース 既設天井対応形　OAルーバ

形名　**L45002** (OA高効率金属ルーバ・V1タイプ)
L45012 (OA高効率金属ルーバ・V2タイプ)
L45022 (OA高効率金属ルーバ・V3タイプ)

取扱説明書

お客さまへ

ご使用前に、この取扱説明書を必ずお読みください。お読みになった後、大切に保存し、必要なときにお役立てください。

安全のために必ずお守りください

■誤った取扱いをしたときに生じる危険とその程度を、⚠警告、⚠注意の表示で区分して説明しています。
表示の意味は表中で説明しています。

図記号の意味は次のとおりです。

絶対に行わないでください。	必ず指示に従い行ってください。

⚠警告　誤った取扱いをしたときに、死亡や重傷などに結びつく可能性があるもの

禁止	器具の改造や指定部品以外の交換はしない。(火災・感電・落下の原因)	禁止	器具のすき間や放熱穴に金属類を差し込まない。(火災・感電の原因)
	器具やランプを布や紙などで覆わない。(可燃物をかぶせて使うと火災の原因)		

⚠注意　誤った取扱いをしたときに、傷害または家屋・家財などの損害に結びつくもの

禁止	器具の直下や近くにストーブなどの熱器具を置かない。(過熱して火災の原因)	厳守	明るく安全にご使用いただくために半年に1回の保守・点検を行う。

ランプ交換・器具の清掃

⚠警告 電源スイッチを切ってから行う。(感電の原因)

(1)ルーバのラッチの爪部を角穴から外し、ルーバを開く。
(2)ランプを外す。　(3)ランプを装着する。
(4)ルーバを適合器具に押し込み、ラッチの爪部を角穴に差し込む。
ラッチは2か所とも確実に差し込んでください。

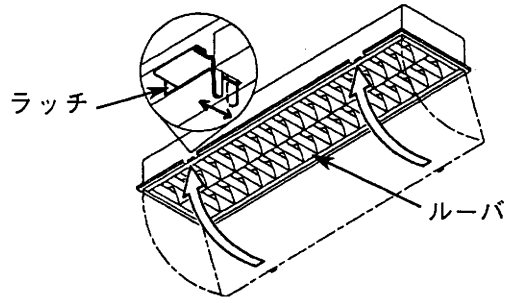

⚠注意
点灯中及び消灯直後のランプや器具には触らない。(高温のためやけどの原因)

⚠警告
器具・ランプを水洗いしない。(火災・感電の原因)

○プラスチック部分には次のものを使用しないでください。
・みがき粉やたわし　・殺虫剤
・シンナーなど揮発性のもの　・熱湯
○ルーバ清掃に、石けんを使わないでください。
石けんが残り変色する場合があります。

異常時の処置

⚠警告
煙が出たり、変な臭いがしたり、破損したなど異常を感じた場合は、すぐに電源スイッチを切る。(火災・感電の原因)
煙が出なくなるのを確認して、工事店または下記連絡先にご相談ください。

連絡先　三菱電機株式会社
三菱電機照明株式会社

〒247-0056　神奈川県鎌倉市大船2-14-40
☎(0467)41-2728 (施設照明営業課)
☎(0467)41-2773 (品質保証部サービス課)

MITSUBISHI

E765Z656H21

三菱蛍光灯器具用部品

保管用

<New Hf>ファインベース 既設天井対応形　OAルーバ

形名　**L45002** (OA高効率金属ルーバ・V1タイプ)
L45012 (OA高効率金属ルーバ・V2タイプ)
L45022 (OA高効率金属ルーバ・V3タイプ)

取扱説明書

お客さまへ

ご使用前に、この取扱説明書を必ずお読みください。お読みになった後、大切に保存し、必要なときにお役立てください。

安全のために必ずお守りください

■誤った取扱いをしたときに生じる危険とその程度を、⚠警告、⚠注意の表示で区分して説明しています。
表示の意味は表中で説明しています。

図記号の意味は次のとおりです。

絶対に行わないでください。	必ず指示に従い行ってください。

⚠警告　誤った取扱いをしたときに、死亡や重傷などに結びつく可能性があるもの

禁止	器具の改造や指定部品以外の交換はしない。(火災・感電・落下の原因)	禁止	器具のすき間や放熱穴に金属類を差し込まない。(火災・感電の原因)
	器具やランプを布や紙などで覆わない。(可燃物をかぶせて使うと火災の原因)		

⚠注意　誤った取扱いをしたときに、傷害または家屋・家財などの損害に結びつくもの

禁止	器具の直下や近くにストーブなどの熱器具を置かない。(過熱して火災の原因)	厳守	明るく安全にご使用いただくために半年に1回の保守・点検を行う。

ランプ交換・器具の清掃

⚠警告 電源スイッチを切ってから行う。(感電の原因)

(1)ルーバのラッチの爪部を角穴から外し、ルーバを開く。
(2)ランプを外す。　(3)ランプを装着する。
(4)ルーバを適合器具に押し込み、ラッチの爪部を角穴に差し込む。
ラッチは2か所とも確実に差し込んでください。

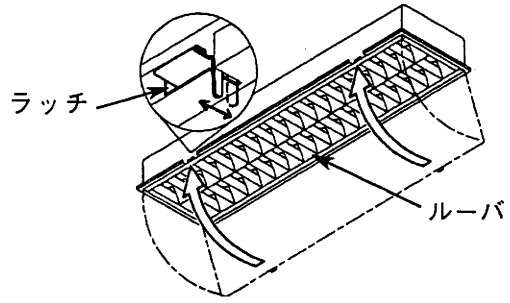

⚠注意
点灯中及び消灯直後のランプや器具には触らない。(高温のためやけどの原因)

⚠警告
器具・ランプを水洗いしない。(火災・感電の原因)

○プラスチック部分には次のものを使用しないでください。
・みがき粉やたわし　・殺虫剤
・シンナーなど揮発性のもの　・熱湯
○ルーバ清掃に、石けんを使わないでください。
石けんが残り変色する場合があります。

異常時の処置

⚠警告
煙が出たり、変な臭いがしたり、破損したなど異常を感じた場合は、すぐに電源スイッチを切る。(火災・感電の原因)
煙が出なくなるのを確認して、工事店または下記連絡先にご相談ください。

連絡先　三菱電機株式会社
三菱電機照明株式会社

〒247-0056　神奈川県鎌倉市大船2-14-40
☎(0467)41-2728 (施設照明営業課)
☎(0467)41-2773 (品質保証部サービス課)